LG SIGNATURE

MFL71667402
(2003-REV00)

www.lg.com/support

PDF

OLED77ZX*

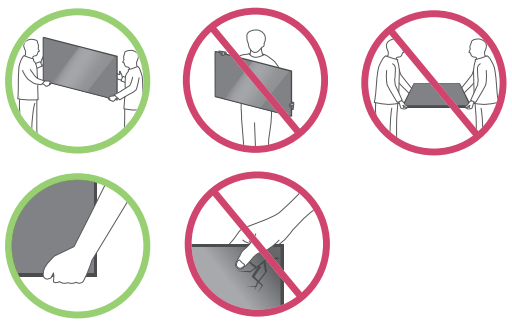

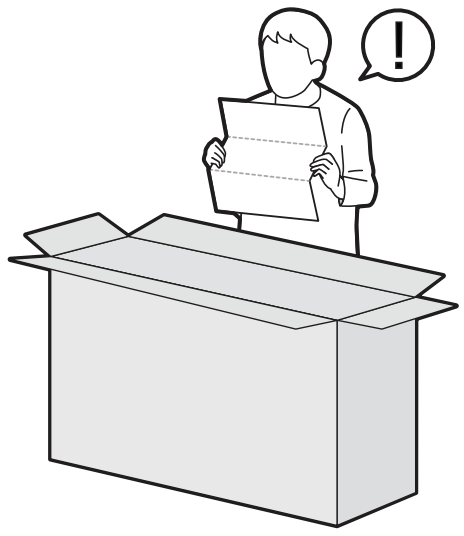

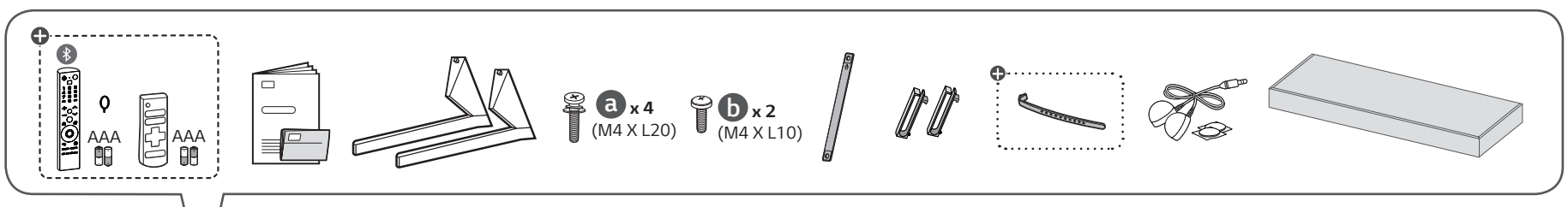

1

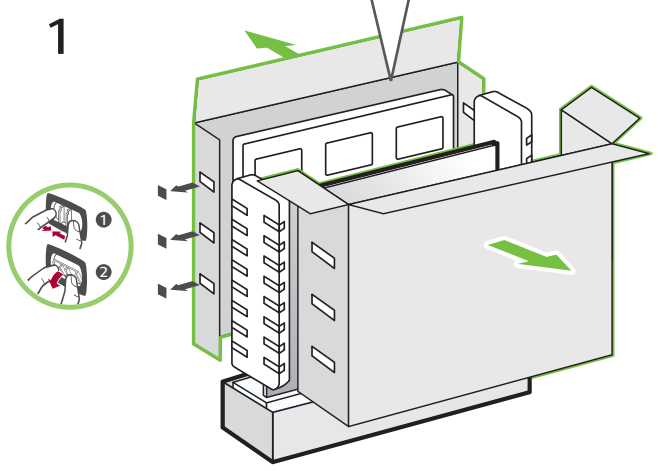

2

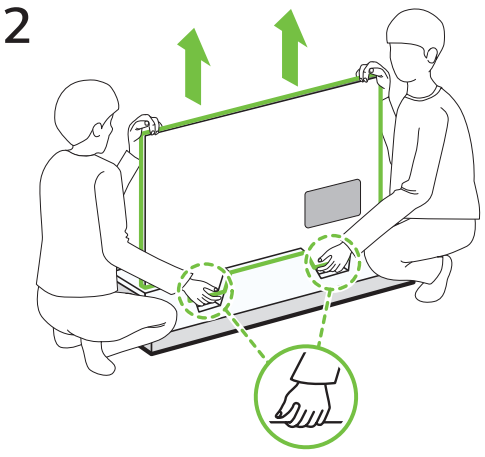

3

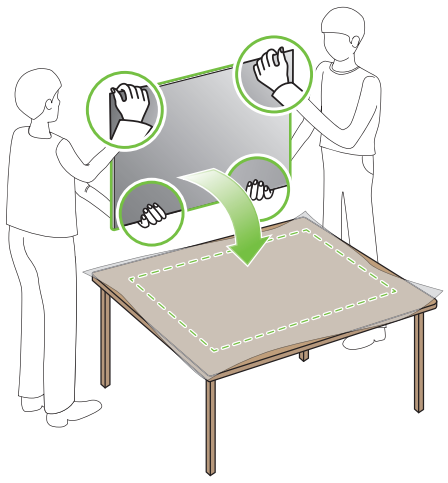

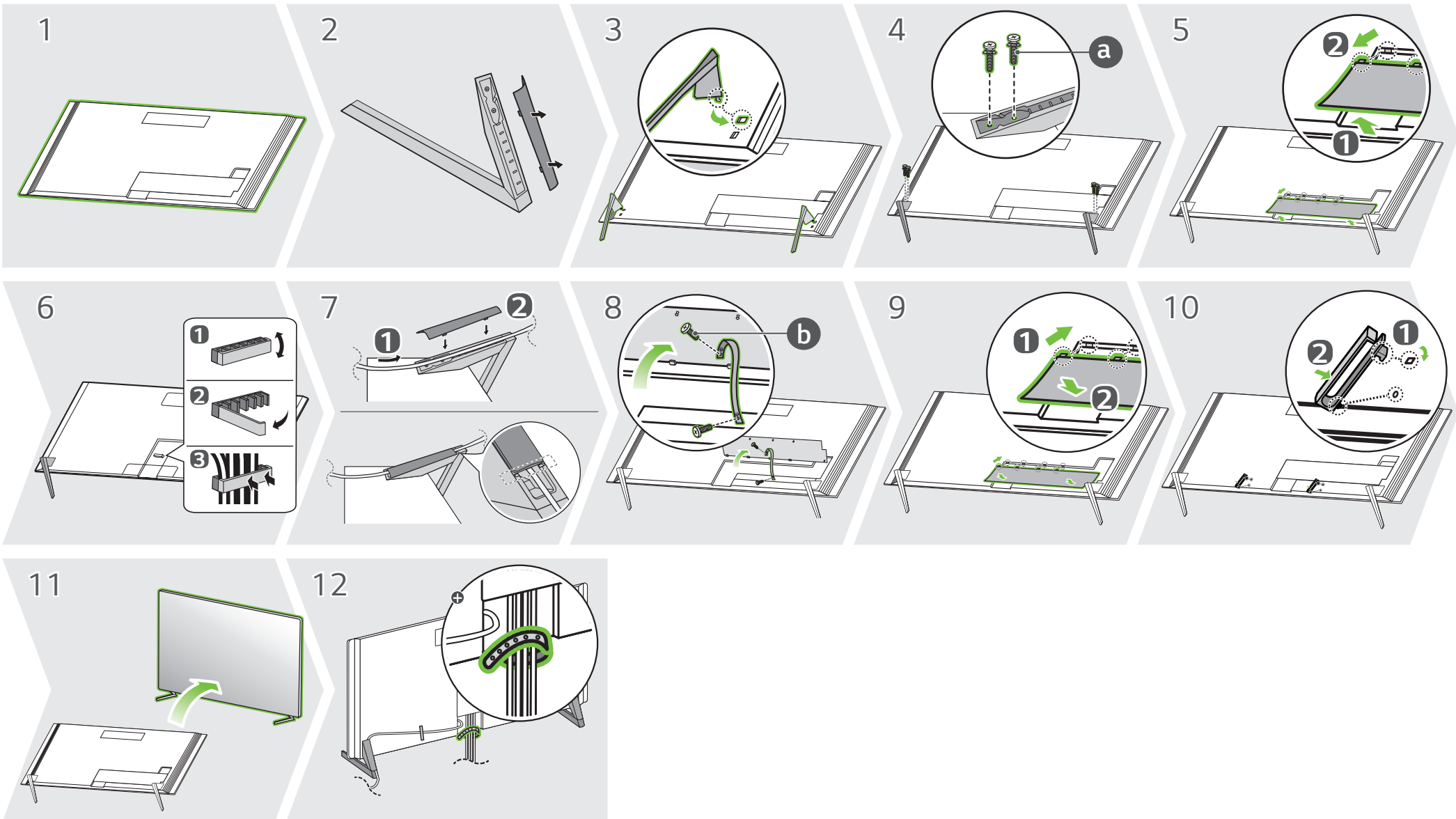

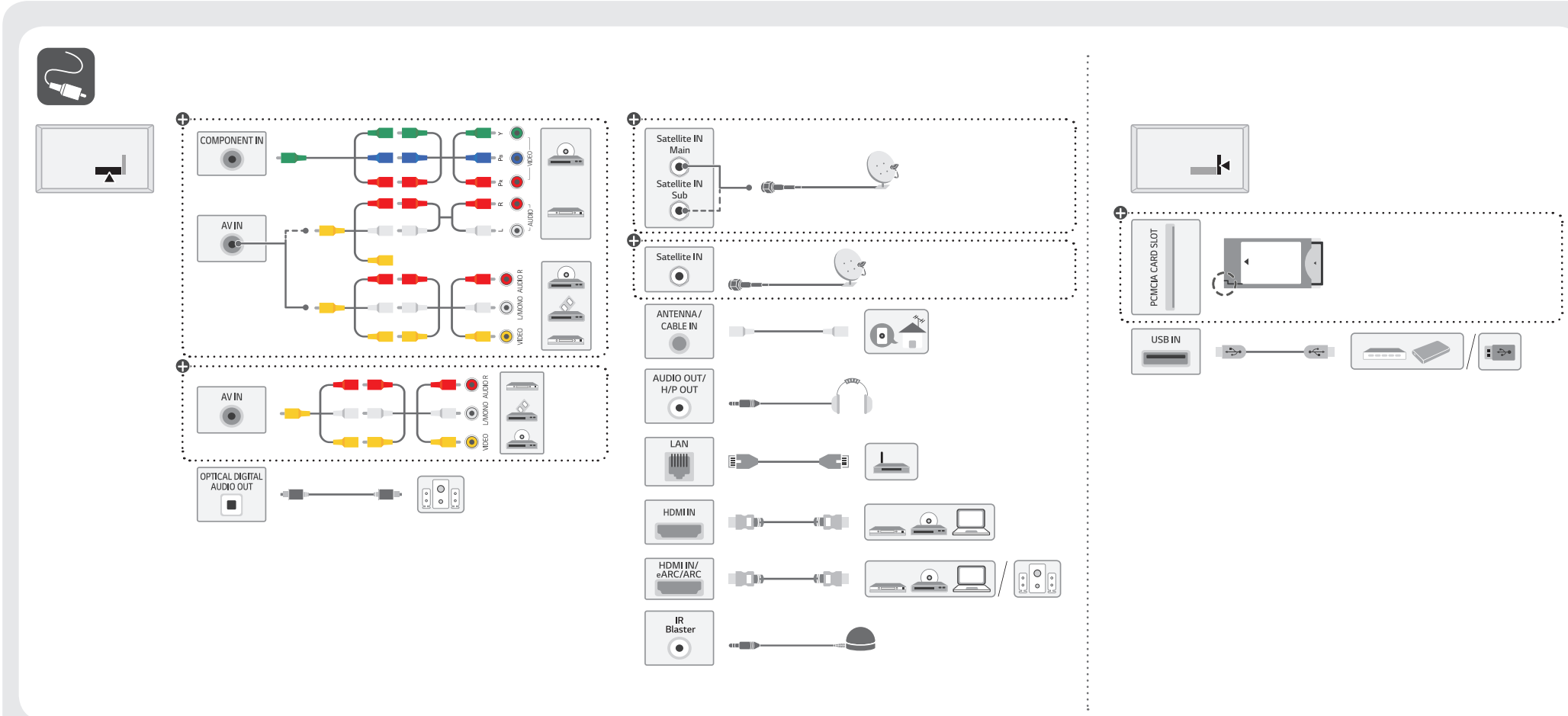

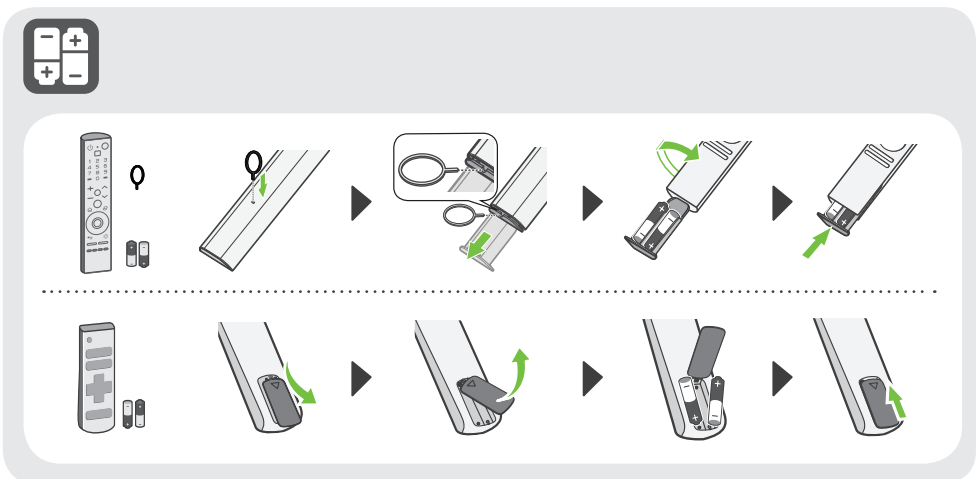

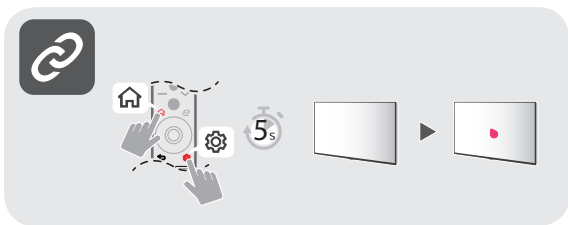

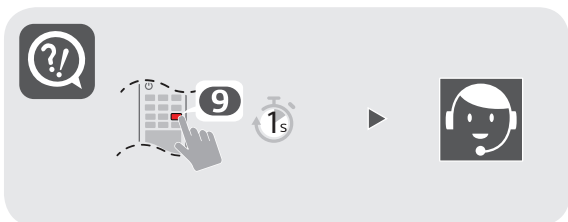

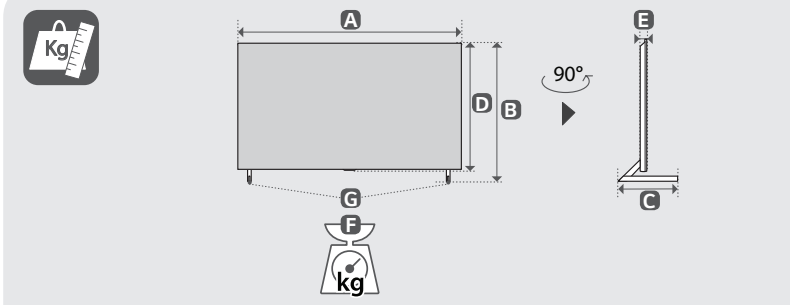

	A	B	C	D	E	F	F - G
	(mm)					(kg)	
OLED77ZX9LA	1717	1044	323	984	32.2	43.4	42.6
Power requirement			AC 100-240 V ~ 50 / 60 Hz				

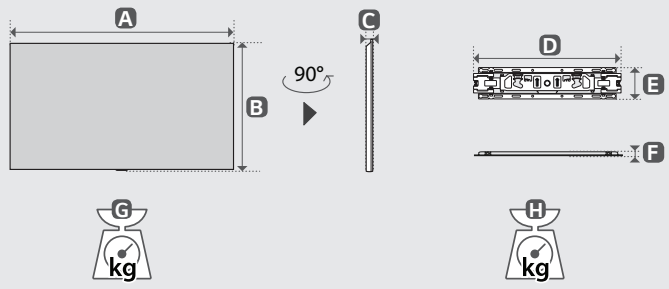

	A	B	C	D	E	F	G	H
	(mm)						(kg)	
OLED77ZX9LA	1717	984	32.2	452	96	13	42.6	1.0
Power requirement			AC 100-240 V ~ 50 / 60 Hz					

English	· Read **Safety and Regulatory.**	Hrvatski	· Pročitajte **Sigurnost i usklađenost s propisima**.	Română	· Consultați manualul referitor la **siguranță și reglementare**.
Deutsch	· Lesen Sie die **Sicherheitsanweisungen und Richtlinien**.	Shqip	· Lexoni paragrafin **"Siguria dhe rregullimi"**.	Български	· Прочетете **Безопасност и регулаторни стандарти**.
Français	· Lire le document **Sécurité et mesures réglementaires**.	Bosanski	· Pročitajte dio **Sigurnost i propisi**.	Eesti	· Lugege **ohutus- ja normatiivteavet**.
Italiano	· Leggere il manuale **Sicurezza e normative**.	Македонски	· Прочитајте за **безбедноста и регулативата**.	Lietuvių k.	· Perskaitykite **Saugos ir norminius reikalavimus**.
Español	· Leer **Seguridad y normativa.**	Svenska	· Läs **Säkerhet och föreskrifter**.	Latviešu	· Izlasiet sadaļu **Drošība un normatīvi**.
Português	· Ler informações sobre a **Segurança e Regulamentos**.	Magyar	· **Biztonsági szabályzat** megtekintése.	Srpski	· Pročitajte odeljak **Bezbednost i regulatorna pitanja**.
Nederlands	· **Veiligheidsinformatie en regelgeving** lezen.	Polski	· Prosimy o przeczytanie **Zasad bezpieczeństwa i uwag dotyczących przepisów.**	Norsk	· Les **sikkerhet og forskrifter**.
Ελληνικά	· Διαβάστε τις **οδηγίες για την ασφάλεια και τους κανονισμούς**.	Česky	· Přečtěte si část **Bezpečnost a zákonné předpisy**.	Dansk	· Læs **sikkerhed og lovmæssige bestemmelser**.
Slovenščina	· Preberite **varnostne in regulativne vidike**.	Slovenčina	· Prečítajte si **bezpečnostné a regulačné informácie**.	Suomi	· Lue **Turvallisuus ja säännökset** -osio.

: Depending on model / Abhängig vom Modell / Selon le modèle / In base al modello / En función del modelo / Dependendo do modelo / Afhankelijk van het model / Αν λογα με το μοντ λο / Odvisno od modela / Típusfüggő / Zależnie od modelu / Závisí na modelu / V závislosti od modelu / În funcţie de model / в зависимост от модела / Sõltub mudelist / Priklauso nuo modelio / Atkarībā no modeļa / U zavisnosti od modela / Ovisno o modelu / Në varësi të modelit / Ovisno o modelu / во зависност од моделот / Beroende på modell / Avhengig av modell / Afhængigt af modellen / Mallin mukaan